Bujak owieczka

Dane urządzenia	
Strefa bezpieczeństwa	11,10 m^2
Długość	0,80 m
Szerokość	0,45 m
Wysokość całkowita	0,80 m
Wysokość swobodnego upadku	0,50 m
Przedział wiekowy	1-12 lat
Produkt zgodny z normą PN-EN	1176-1:2009
Dostępność części zamiennych	Tak
Masa najcięższej części [kg]	34
Wymiar największej części [cm]	79x130x43

Przestrzeń minimalna

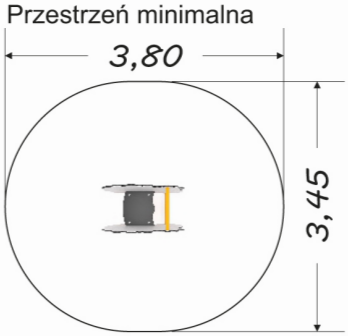

1:150

SPECYFIKACJA MATERIAŁOWA

Seria spring - stworzona z dbałością o najdrobniejsze szczegóły, dzięki temu nasze bujaki są nie tylko bezpieczne ale też wyjątkowo atrakcyjne wizualnie. Intensywne barwy i przyjazne kształty spodobają się każdemu małemu odkrywcy. Trwałość produktom tej serii zapewnia zastosowanie przy produkcji wyjątkowo odpornych na warunki atmosferyczne materiałów

- stalowa sprężyna 20 mm fosforowana żelazowo i malowana proszkowo;
- siedzisko oraz pozostałe elementy z polietylenowych płyt HDPE odpornych na działanie warunków atmosferycznych;
- brak ostrych krawędzi oraz szczelin które mogłyby umożliwić zakleszczenia: palców, głowy i innych części ciała;
- wszystkie śruby, wkręty zakryte plastikowymi kolorowymi kapslami;

UWAGA: "Użyte w dokumentacji przykłady nazw własnych produktów bądź producentów dotyczące określonych modeli, systemów, elementów, materiałów, urządzeń itp. mają jedynie charakter wzorcowy (przykładowy) i dopuszczenie jest zastosowanie rozwiązań równoważnych w stosunku do opisanych w dokumentacji, to jest takich, które będą posiadały co najmniej takie same lub lepsze parametry techniczne i funkcjonalne i nie obniżą określonych w dokumentacji standardów."

PRACOWNIA PROJEKTOWA AUTORIS
ul. Pogodna 9 lok.19, 15-354 Białystok, tel. 085 7440474, kom. 501099632 www.autoris.com.pl

PROJEKT WYKONAWCZY BUDOWY TERENÓW REKREACYJNYCH: PLACU ZABAW, BOISKA WIELOFUNKCYJNEGO I KĄCIKA FITNESS, ALTANY BUDYNKU GOSPODARCZEGO, INSTALACJI DOZIEMNEJ OŚWIETLENIOWEJ, MONITORINGU, INSTALACJI DOZIEMNEJ WODOCIĄGOWEJ, INSTALACJI DESZCZOWEJ DO DOZIEMNEGO SYSTEMU NAWADNIANIA NA OSIEDLU JAROSZÓWKA/WYŻYNY NA DZ. NR 161/12; 149/9(CZĘŚĆ); 149/5(CZĘŚĆ); W BIAŁYMSTOKU (OBR. 15 BAGNÓWKA, REJON UL. NIEMEŃSKIEJ)

INWESTOR: Miasto Białystok
Urząd Miejski w Białymstoku przy ul. Słonimskiej 1

PROJEKTANT: mgr inż. arch. Dariusz Łuniewski
BŁ - POKK16/2003

WSPÓŁPRACA: inż. arch. Ranata Sokołowska

DATA	NR RYS.	
01.04.2015	27	

TYTUŁ RYSUNKU: **Bujak owieczka**